www.rodavigo.net +34 986 288118
Servicio de Att. al Cliente

Detector magnético con potenciómetro
Serie D-Y7K/D-R□K

Características

- Detector magnético con dos salidas independientes.
- Usado para detectar diferentes tamaños de piezas de trabajo.
- Las posiciones de conmutación se pueden ajustar con el tornillo de regulación.
- Amplificador externo independiente con LEDs indicadores.
- La pieza del sensor presenta protección IP67 para entornos húmedos.
- Conexión de clavija para amplificador.
- El amplificador se puede montar sobre un raíl DIN.
- Versiones de salida NPN y PNP.

Selección

En la guía del detector magnético se puede especificar el modelo D-Y7K en lugar de D-M9*L. Los montajes necesarios para cada tipo de cilindro no se pueden intercambiar. No olvide pedir un amplificador para cada detector.

OUT1 y OUT 2 se pueden ajustar por separado

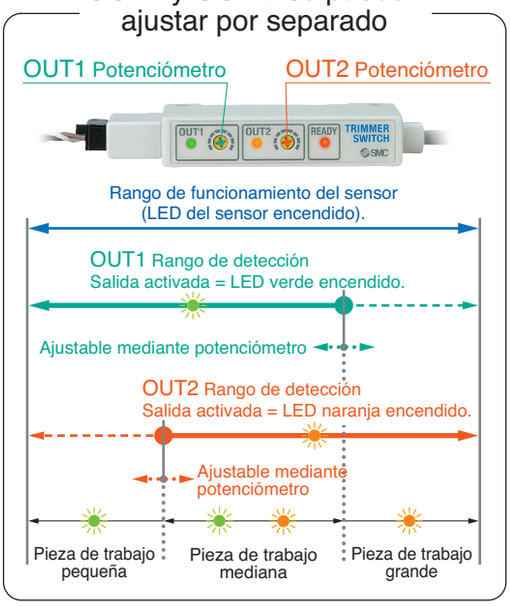

Ejemplo

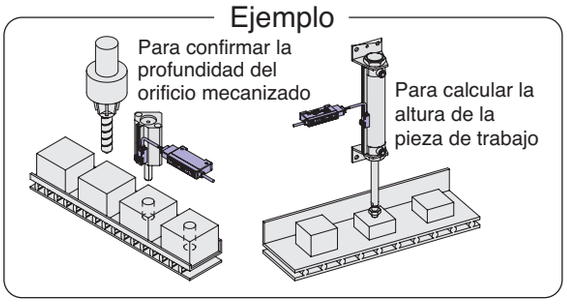

Características técnicas

Unidad de sensor

Modelo	D-F7K	D-Y7K
Montaje	Montaje sobre raíl	Montaje directo
Unidad de amplificador aplicable	D-RNK, D-RPK	
Indicación de estado	Posición de trabajo: cuando la luz roja está encendida. Posición adecuada de trabajo: cuando la luz verde está encendida.	
Entrada eléctrica	Salida directa a cable	
Cable	Cable de aislamiento de vinilo óleorresistente de gran capacidad ø3.5, 0.14 mm² 4 hilos, 3 m, Con un conector e-con Nota)	
Resistencia a impactos	980 m/s²	
Resistencia al aislamiento	50 MΩ (500 VDC) entre el cable y la carcasa	
Resistencia dieléctrica	1000 VAC para 1 min. entre el cable y la carcasa	
Temperatura ambiente	-10 a 60ºC	
Protección	IP67	
Peso	58 g (con conector)	

Nota) El conector e-con no viene conectado al cable. Se suministrarán sueltos en el mismo envío.

Unidad de sensor

Modelo de montaje directo

Modelo de montaje sobre raíl

Unidad de amplificador

Unidad de amplificador (con unidad e sensor)

Modelo		D-RNK	D-RPK
Unidad de sensor aplicable		D-F7K, D-Y7K	
Aplicación		Para relé y PLC	
Tensión de alimentación		12 a 24 VDC	
Consumo de corriente		40 mA o menos	
Especificación de salida		Colector abierto NPN de 2 salidas	Colector abierto PNP de 2 salidas
Tensión de carga		28 VDC o menos	—
Corriente de carga		80 mA o menos	
Caída de tensión interna		1.5 V o menos	
Corriente de fuga		100 μA o menos	
Tiempo de respuesta		1 ms o menos	
Indicación de estado		READY: El diodo emite luz roja cuando detecta la posición del émbolo. (cuando el sensor está conectado) OUT 1: El diodo emite luz verde cuando está activado OUT 2: El diodo emite luz naranja cuando está activado	
Entrada eléctrica	Conexión al sensor	Conector e-con Nota)	
	Cable de alimentación/ salida	Salida directa a cable	
Cable		Cable de aislamiento de vinilo óleorresistente de gran capacidad ø3.5, 0.14 mm² 4 hilos, 3 m	
Resistencia a impactos		98 m/s²	
Resistencia al aislamiento		50 MΩ (500 VDC) entre el cable y la carcasa	
Resistencia dieléctrica		1000 V AC durante 1 min. (entre el cable y la carcasa)	
Temperatura ambiente		-10 a 60ºC	
Protección		IP40	
Peso		70 g	

Nota) La referencia del conjunto de conector de repuesto es: ZS-28-CA-3

Circuito interno

Unidad de sensor

D-□7K

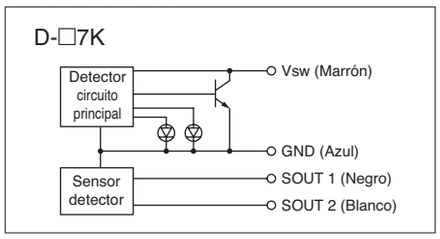

Unidad de amplificador

D-RNK

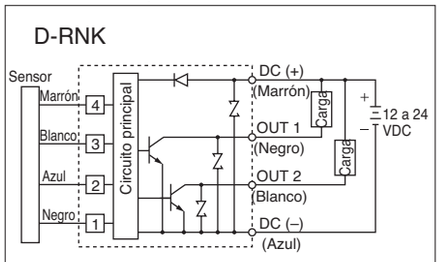

D-RPK

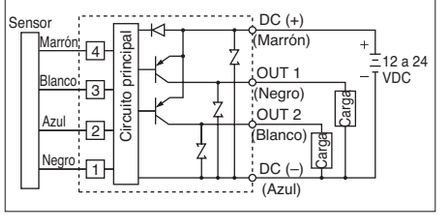

www.rodavigo.net +34 986 288118
Servicio de Att. al Cliente

Características técnicas

Unidad de sensor

D-F7K

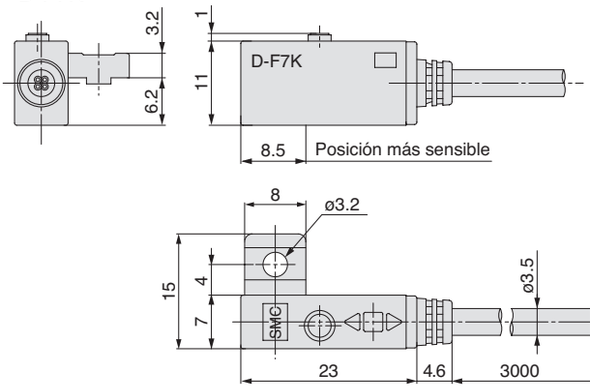

D-Y7K

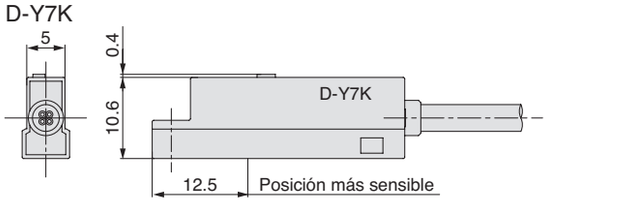

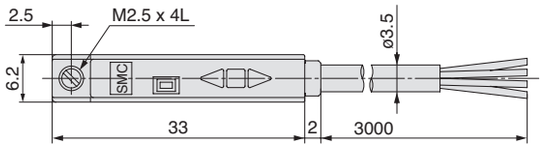

Unidad de amplificador

D-R□K

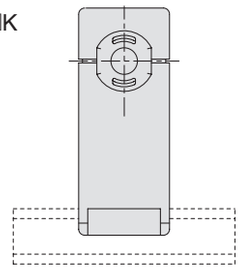

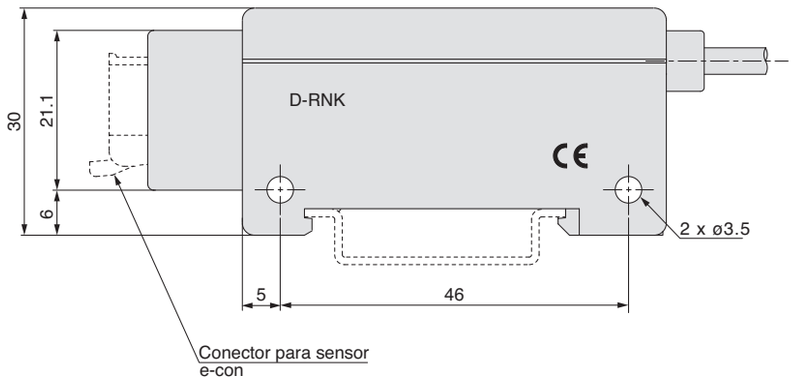

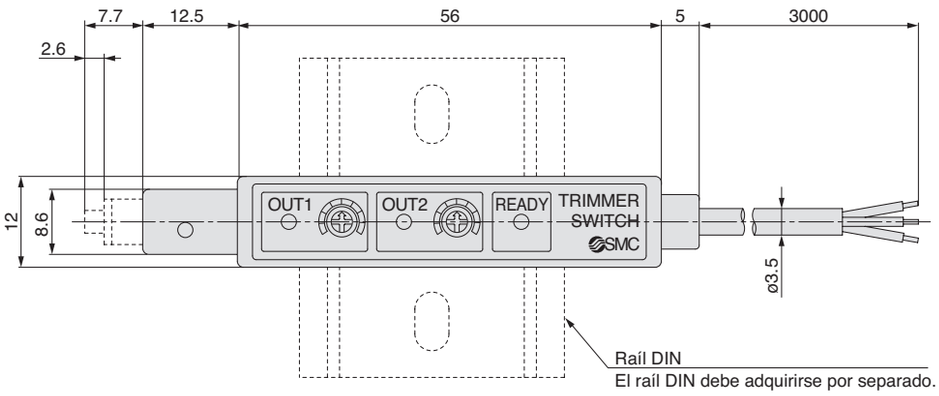

Conexión del conector del sensor

- Corte el cable del sensor como se muestra a la derecha.
- Guiándose por la siguiente tabla, inserte cada uno de los cables en la posición marcada con un número correspondiente al color del cable.

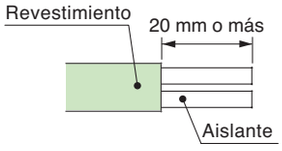

Nº de conector	Color del cable
1	Negro (SOUT1)
2	Azul (GND)
3	Blanco (SOUT2)
4	Marrón (Vsw)

- Confirme que los números en el conector coinciden con los colores de los cables y que los cables se insertan hasta el final. Presione la pieza A manualmente para fijarla temporalmente.
- Presione en la parte central de la pieza A verticalmente, con una herramienta tipo alicates.
- No se puede reutilizar un conector de sensor una vez engarzado. Si la instalación del cable es incorrecta o si la inserción del cable falla, utilice un nuevo conector.

Nota: Referencia del conector de repuesto: ZS-28-CA-3

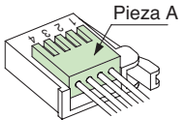

Polígono Industrial O Rebullón s/n. 36416 - Mos - España - rodavigo@rodavigo.com